DAM DX-TO| Vazdušne Zavese Toplotna Pumpa Toshiba

Karakteristike



- Vazdušna zavesa sa grejnom pumpom koja štedi energiju. Do 70% smanjenja u ceni i emisiji CO2 (grejni na?in rada).
- Konstrukcija samoodrživog ku?išta napravljena od galvanizovane ?eli?ne plo?e, završeno u strukturalnoj epoksi-poliester slikarskoj beloj boji RAL9016 kao standardnoj.Druge boje ili nerdjaju?i ?elik su dostupne na zahtev.
- Prednji panel sa opcijom prilagodjavanja i mogu?nos?u obuhvatanja li?nih logoa, znakova, grafi?kog dizajna, slika. itd.
- Usisne površine su locirane iza prednjeg panela. Nije im potrebno održavanje.
- Anodizirani aluminijumski ispusni kraci, aerodinami?nog oblika., prilagodjivi od 0 do 15 stepeni svake strane.
- Centrifugalni ventilatori sa duplim otvorom pokretani spoljašnjim motorom rotora, sa niskim nivoom buke. Selektor 5 brzina.EC modeli sastavljeni sa veoma štedljivim i efikasnim ventilatorima.
- Obuhvata samo grejanje direktnog proširenja spirale sa ugradjenim toplotnim senzorima.
- Advanced Plug&Play control. Includes: Advanced PRO control with LCD display and integrated thermostat, door contact, 7m RJ11 cable and remote control.
- DX 1:1:
  Spremno za povezivanje sa TOSHIBA Inverter vanjskom grejnom pumpom elementom (R410A/R32) sa ventilom za proširenje. Zahteva TOSHIBA DX Interfejs ALAT adaptiran za vazdušnu zavesu i kontrolom koja može biti programirana.
- DX VRF:
  Spremno za povezivanje sa TOSHIBA VRF vanjskom grejnom pumpom elementom (R410A), nije obuhva?en, klijent bi trebalo da ga kupi posebno. Zahteva TOSHIBA VRF Interfejs ALAT prilagodjen za vazdušnu zavesu, kontrolu koja se može programirati i ventilom za proširenje, molime pogledajte.

Specifikacije

50Hz

Toplotna Pumpa - DX 1:1		
Model	**(m³/h)**	**(m)**
DAM ECM 1500 DX12-TO	2,5-3,8	
DAM ECM 2000 DX16-TO	2,5-3,8	
DAM ECM 2500 DX21-TO	2,5-3,8	
DAM ECM 3000 DX26-TO	2,5-3,8	
DAM ECG 1000 DX10-TO	3-4,2	
DAM ECG 1500 DX13-TO	3-4,2	
DAM ECG 1500 DX15-TO	3-4,2	
DAM ECG 2000 DX24-TO	3-4,2	
DAM ECG 2500 DX25-TO	3-4,2	
DAM ECG 2500 DX28-TO	3-4,2	
DAM ECG 3000 DX28-TO	3-4,2	

Toplotna Pumpa - VRF		
Model	**(m³/h)**	**(m)**
DAM ECM 1500 VRF12-TO	2,5-3,8	
DAM ECM 2000 VRF16-TO	2,5-3,8	
DAM ECM 2500 VRF21-TO	2,5-3,8	
DAM ECM 3000 VRF26-TO	2,5-3,8	
DAM ECG 2000 VRF24-TO	3-4,2	
DAM ECG 2500 VRF25-TO	3-4,2	
DAM ECG 3000 VRF29-TO	3-4,2	

60Hz

Toplotna Pumpa - DX 1:1		
Model	(m³/h)	(m)
DAM ECM 1500 DX12-TO	2,5-3,8	
DAM ECM 2000 DX16-TO	2,5-3,8	
DAM ECM 2500 DX21-TO	2,5-3,8	
DAM ECM 3000 DX26-TO	2,5-3,8	
DAM ECG 1000 DX10-TO	3-4,2	
DAM ECG 1500 DX13-TO	3-4,2	
DAM ECG 1500 DX15-TO	3-4,2	
DAM ECG 2000 DX24-TO	3-4,2	
DAM ECG 2500 DX25-TO	3-4,2	
DAM ECG 2500 DX28-TO	3-4,2	
DAM ECG 3000 DX28-TO	3-4,2	

Toplotna Pumpa - VRF		
Model	(m³/h)	(m)
DAM ECM 1500 VRF12-TO	2,5-3,8	
DAM ECM 2000 VRF16-TO	2,5-3,8	
DAM ECM 2500 VRF21-TO	2,5-3,8	
DAM ECM 3000 VRF26-TO	2,5-3,8	
DAM ECG 2000 VRF24-TO	3-4,2	
DAM ECG 2500 VRF25-TO	3-4,2	
DAM ECG 3000 VRF29-TO	3-4,2	

Dimenzije

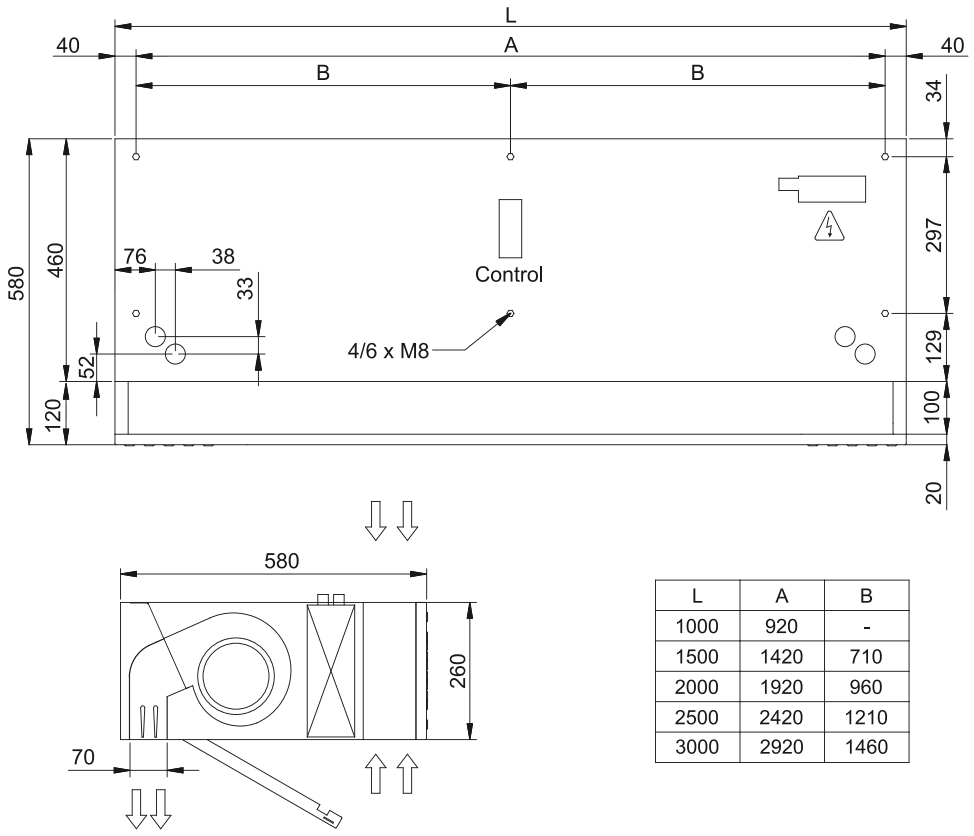

L	A	B
1000	920	-
1500	1420	710
2000	1920	960
2500	2420	1210
3000	2920	1460