Karakteristike

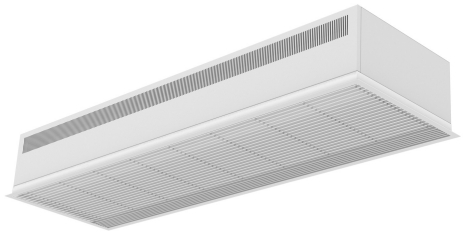

- Kompaktna i niskoprofilna uvu?ena vazdušna zavesa sa punim pogledom na ulaznu rešetku.
- Konstrukcija samoodrživog ku?išta napravljena od galvanizovane ?eli?ne plo?e, spremno za instalaciju skriveno u lažni plafon.
- Ulazna rešetka (nije potrebno održavanje) napravljena sa aluminijumskim profilima i ispusnom mlaznicom, integrisana u jedan beli ram boje RAL 9016Druge boje su dostupne na zahtev.
- Centrifugalni ventilatori sa duplim otvorom pokretani spoljašnjim motorom rotora, sa niskim nivoom buke. Selektor 5 brzina.EC modeli sastavljeni sa veoma štedljivim i efikasnim ventilatorima.
- "P" tip sa spiralom za grejanje."E" tip sa elektri?nim oklopljenim elementima, tri stadijuma sa integrisanom regulacijom."A" tip bez grejanja, samo vazduh.DX spirala za opciono proširenje.
- Advanced Plug&Play control. Includes: Advanced PRO control with LCD display and integrated thermostat, door contact, 7m RJ11 cable and remote control. Optional: intelligent Clever Pro Control (automatic, programmable, ModBus for PKC, timer, etc.)

Specifikacije

50Hz

Model	Negrejano	
	(m³/h)	(m)
RDAM M 1000 A	2,5-3,5	
RDAM M 1500 A	2,5-3,5	
RDAM M 2000 A	2,5-3,5	
RDAM M 2500 A	2,5-3,5	
RDAM ECM 1000 A	2,5-3,8	
RDAM ECM 1500 A	2,5-3,8	
RDAM ECM 2000 A	2,5-3,8	
RDAM ECM 2500 A	2,5-3,8	
RDAM G 1000 A	3-4	
RDAM G 1500 A	3-4	
RDAM G 2000 A	3-4	
RDAM G 2500 A	3-4	
RDAM ECG 1000 A	3-4,2	
RDAM ECG 1500 A	3-4,2	
RDAM ECG 2000 A	3-4,2	
RDAM ECG 2500 A	3-4,2	

Model	Elektri?no Grejanje		
	(m³/h)	(kW)	(m)
RDAM M 1000 E	2,5-3,5		
RDAM M 1500 E	2,5-3,5		
RDAM M 2000 E	2,5-3,5		
RDAM M 2500 E	2,5-3,5		
RDAM ECM 1000 E	2,5-3,8		
RDAM ECM 1500 E	2,5-3,8		
RDAM ECM 2000 E	2,5-3,8		
RDAM ECM 2500 E	2,5-3,8		
RDAM G 1000 E	3-4		
RDAM G 1500 E	3-4		

Elektri?no Grejanje			
Model	(m³/h)	(kW)	(m)
RDAM G 2000 E	3-4		
RDAM G 2500 E	3-4		
RDAM ECG 1000 E	3-4,2		
RDAM ECG 1500 E	3-4,2		
RDAM ECG 2000 E	3-4,2		
RDAM ECG 2500 E	3-4,2		

Vodeno Grejanje					
Model	(m³/h)	(m)	(kW)	(kW)	(kW)
RDAM M 1000 P86	-				
RDAM M 1500 P86	-				
RDAM M 2000 P86	-				
RDAM M 2500 P86	-				
RDAM ECM 1000 P86	-				
RDAM ECM 1500 P86	-				
RDAM ECM 2000 P86	-				
RDAM ECM 2500 P86	-				
RDAM G 1000 P86	-				
RDAM G 1500 P86	-				
RDAM G 2000 P86	-				
RDAM G 2500 P86	-				
RDAM ECG 1000 P86	-				
RDAM ECG 1500 P86	-				
RDAM ECG 2000 P86	-				
RDAM ECG 2500 P86	-				
RDAM M 1000 P64	-				
RDAM M 1500 P64	-				
RDAM M 2000 P64	-				
RDAM M 2500 P64	-				
RDAM ECM 1000 P64	-				
RDAM ECM 1500 P64	-				
RDAM ECM 2000 P64	-				
RDAM ECM 2500 P64	-				
RDAM G 1000 P64	-				
RDAM G 1500 P64	-				
RDAM G 2000 P64	-				
RDAM G 2500 P64	-				
RDAM ECG 1000 P64	-				
RDAM ECG 1500 P64	-				
RDAM ECG 2000 P64	-				
RDAM ECG 2500 P64	-				
RDAM M 1000 P54	8,52				
RDAM M 1500 P54	14,34				
RDAM M 2000 P54	18,65				
RDAM M 2500 P54	24,32				
RDAM ECM 1000 P54	8,74				
RDAM ECM 1500 P54	14,71				
RDAM ECM 2000 P54	19,13				

Model	Vodeno Grejanje				
	(m³/h)	(m)	(kW)	(kW)	(kW)
RDAM ECM 2500 P54	24,95				
RDAM G 1000 P54	10,56				
RDAM G 1500 P54	16,37				
RDAM G 2000 P54	23,15				
RDAM G 2500 P54	28,76				
RDAM ECG 1000 P54	11,5				
RDAM ECG 1500 P54	17,86				
RDAM ECG 2000 P54	25,24				
RDAM ECG 2500 P54	31,38				

60Hz

Model	Negrejano	
	(m³/h)	(m)
RDAM M 1000 A 60Hz	2,5-3,5	
RDAM M 1500 A 60Hz	2,5-3,5	
RDAM M 2000 A 60Hz	2,5-3,5	
RDAM M 2500 A 60Hz	2,5-3,5	
RDAM ECM 1000 A	2,5-3,8	
RDAM ECM 1500 A	2,5-3,8	
RDAM ECM 2000 A	2,5-3,8	
RDAM ECM 2500 A	2,5-3,8	
RDAM G 1000 A 60Hz	3-4	
RDAM G 1500 A 60Hz	3-4	
RDAM G 2000 A 60Hz	3-4	
RDAM G 2500 A 60Hz	3-4	
RDAM ECG 1000 A	3-4,2	
RDAM ECG 1500 A	3-4,2	
RDAM ECG 2000 A	3-4,2	
RDAM ECG 2500 A	3-4,2	

Model	Elektri?no Grejanje		
	(m³/h)	(kW)	(m)
RDAM ECM 1000 E	2,5-3,8		
RDAM ECM 1500 E	2,5-3,8		
RDAM ECM 2000 E	2,5-3,8		
RDAM ECG 1000 E	3-4,2		
RDAM ECG 1500 E	3-4,2		
RDAM ECG 2000 E	3-4,2		
RDAM ECG 2500 E	3-4,2		

Model	Vodeno Grejanje				
	(m³/h)	(m)	(kW)	(kW)	(kW)
RDAM ECM 1000 P86	-				
RDAM ECM 1500 P86	-				
RDAM ECM 2000 P86	-				
RDAM ECM 2500 P86	-				

Model	Vodeno Grejanje				
	(m^3/h)	(m)	(kW)	(kW)	(kW)
RDAM ECG 1000 P86	-				
RDAM ECG 1500 P86	-				
RDAM ECG 2000 P86	-				
RDAM ECG 2500 P86	-				
RDAM ECM 1000 P64	-				
RDAM ECM 1500 P64	-				
RDAM ECM 2000 P64	-				
RDAM ECM 2500 P64	-				
RDAM ECG 1000 P64	-				
RDAM ECG 1500 P64	-				
RDAM ECG 2000 P64	-				
RDAM ECG 2500 P64	-				
RDAM ECM 1000 P54	8,74				
RDAM ECM 1500 P54	14,71				
RDAM ECM 2000 P54	19,13				
RDAM ECM 2500 P54	24,95				
RDAM ECG 1000 P54	11,5				
RDAM ECG 1500 P54	17,86				
RDAM ECG 2000 P54	25,24				
RDAM ECG 2500 P54	31,38				

Dimenzije

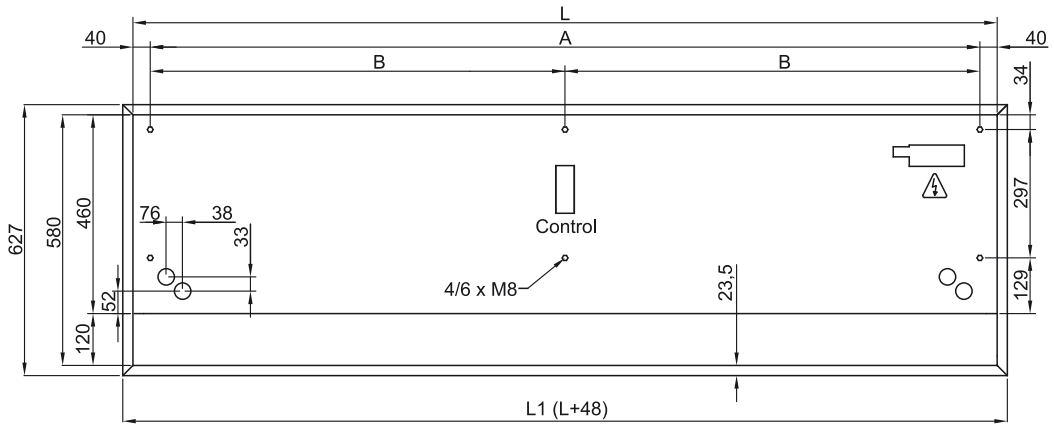

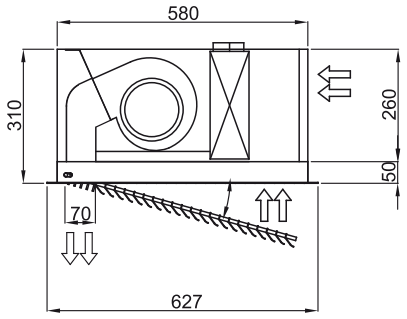

	L	L1	A	B
Recessed Dam 1000	1000	1048	920	-
Recessed Dam 1500	1500	1548	1420	710
Recessed Dam 2000	2000	2048	1920	960
Recessed Dam 2500	2500	2548	2420	1210